3/PE/N, ~50Hz, 400/230V TN-S ETI - ERP18-6, 108 MOD.

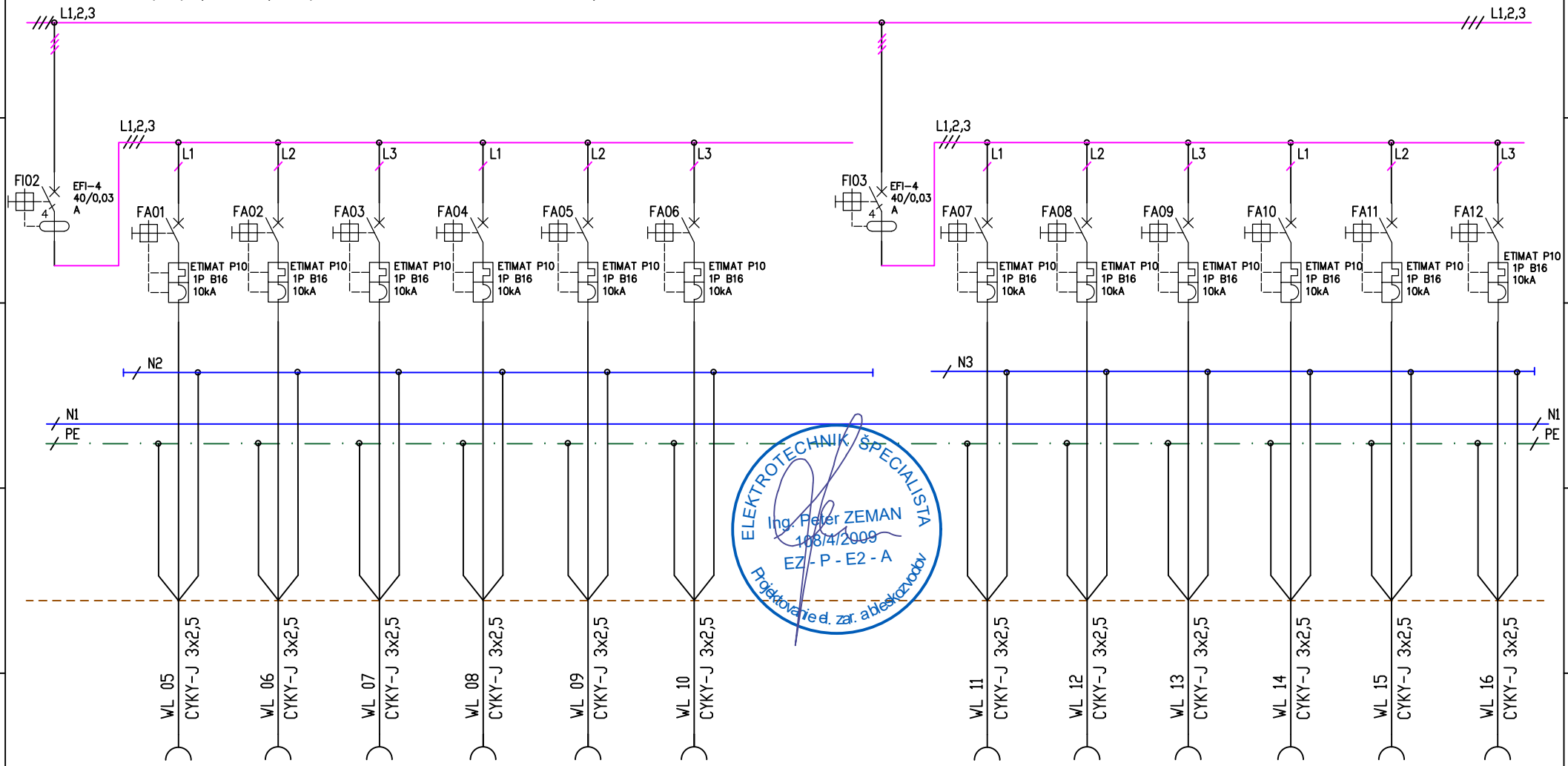

ELEKTROTECHNIK ŠPECIALISTA
Ing. Peter ZEMAN
108/4/2009
EZ - P - E2 - A
Projektovanie el. zar. a bleskozvodov

XS1...	XS2...	XS3...	XS4...	XS5...	XS6...
Zás. okruh	Zás. okruh	Zás. okruh	Zás. okruh	Zás. okruh	Zás. okruh

XS7...	XS8...	XS9...	XS10...	XS11...	XS12....
Zás. okruh	Zás. okruh	Zás. okruh	Zás. okruh	Zás. okruh	Zás. okruh
kassa		myčka	chl.		
výčap					

Ing. Peter Zeman ELEKTROTECHNIK ŠPECIALISTA 108/4/2009 EZ - P - E2 - A Projektovanie el. zariadení a bleskozvodov	NÁZOV: ROZVÁDZAČ RD Centrum občianskych a komunitných aktivít	STUPEŇ DSP	Navrhol:	MENO: Ing. Peter Zeman	PODPIS	ZMENA	Č.zákazky: 08/CA/25
			Kreslil:	Ing. Peter Zeman			Výkres E-04
		DÁTUM	Inštaloval:				
		02/2025	Investor:	950, s. r. o.,Znievska 3149/40/Bratislava, PSČ 85106, SR, IČO: 52803007			Rozmer A4 Číslo 2 Nasled. 3